Parc SEGRO- ZAC de Lamirault - 42 rue de Lamirault – CS20762 – 700090 COLLEGIEN – Tel. : 01 60 37 79 50 – Fax : 01 60 37 79 89

Le SECO Ni 24 40 est un actionneur à chaîne certifié conforme et conçu pour fournir un fonctionnement précis et fiable pour les applications de ventilation naturelle et d'évacuation de fumée.

Parc SEGRO- ZAC de Lamirault - 42 rue de Lamirault – CS20762 – 700090 COLLEGIEN – Tel. : 01 60 37 79 50 – Fax : 01 60 37

NOTICE TECHNIQUE

DESCRIPTIF

- Actionneur à chaîne / 24V dc /400N
- Enregistrement de données de « fréquence d'opération » pour chaque mouvement
- Conception compacte avec différentes options de longueur
- La finition standard est Gris RAL9006, RAL sur demande
- Fonctionnement silencieux avec la commande de vitesse configurable

DESCRIPTIF

ACCESSOIRES :

COULEUR	SECO Ni 600 mm	SECO Ni 900 mm
Noir (RAL 9005)	25610-1	25620-1
Blanc (RAL 9010)	25610-5	25620-5
Gris (RAL 7035)	25610-0	25620-0

Support pivotant pour SECO Ni :

COULEUR	SECO Ni
Noir (RAL 9005)	25600-1
Blanc (RAL 9010)	25600-3
Gris (RAL 7035)	25600-0

Axe pour support pivotant pour SECO Ni :

Couleur	
Référence	25600-2

PRESENTATION

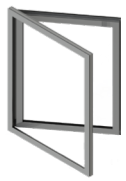

Francaise / anglaise

abattant

basculant

Parc SEGRO- ZAC de Lamirault - 42 rue de Lamirault – CS20762 – 700090 COLLEGIEN – Tel. : 01 60 37 79 50 – Fax : 01 60 37

DIMENSIONS SECO Ni :

DIM X (mm)	COURSE (mm)
635	600
785	601 à 900

Pas de configuration relevant pour les boitiers SECO Ni de course 601 à 900 mm

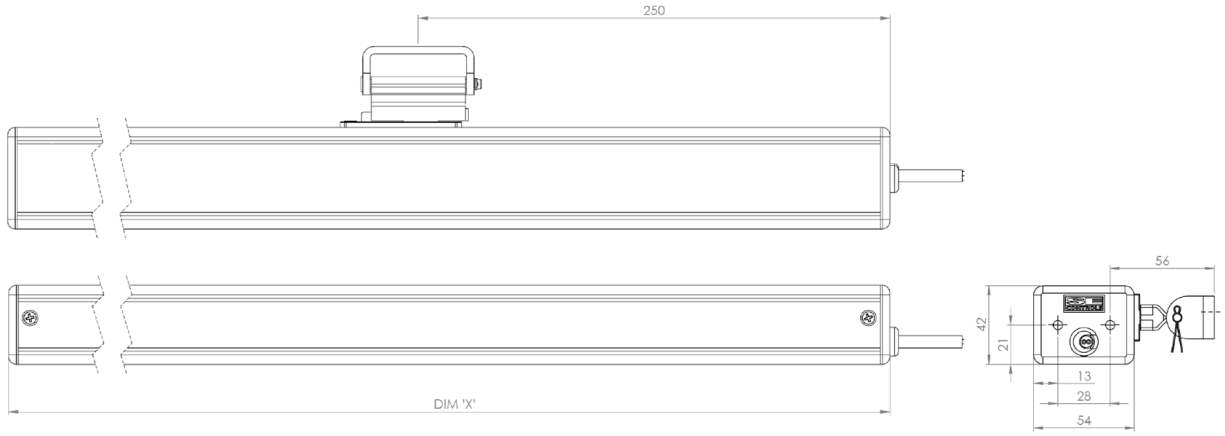

CARATERISTIQUES TECHNIQUES

DONNEES	SECO Ni	SECO Ni
Actionneur	SECO Ni 24 40	SECO Ni 24 40
Course	0-600 mm	0-900 mm
Intensité	1 A	1,2 A
Voltage	24 VDC	
Force Poussée	400N	400N
Force Traction	400N	400N
Force Serrage	4000N	4000N
Fermeture silencieuse	Oui	
Commutation	Électronique	
RAL standard	Gris RAL 9006	
Option couleur	Autre couleur RAL disponible sur demande	
Type de câble	2 noyaux / silicone 0,75 mm 4 conducteurs (contact libre de potentiel) en option	
Vitesse de fonctionnement	15 mm / seconde ou 8 mm / seconde configurable	
T° de fonctionnement	-5°C à + 60° C	
Seal relief	Jusqu'à 20 mm	
Garantie du produit	15 000 cycles	
Facteur d'utilisation	22% (approx 2 mns ON / 7 mns OFF)	
IP	IP 20 ou IP 42 (voir les codes produits pour plus de détails)	
Etriers	Fixation avant / fixation arrière / étriers abattant intérieur	
Synchronisation	Oui en option	
Application	Désenfumage et aération naturelle	

Outil de réglage du zéro de la gamme SECO N : http://www.seco24xxtool.sec-test.co.uk/publish.htm

Il s'agit d'un programme simple qui permettra d'effectuer les modifications suivantes en usine ou sur site par accès depuis un ordinateur portable.

1. Longueur de course
2. Vitesse de la chaîne
3. Facilité de fermeture douce
4. Soulagement de la compression
5. Afficher le nombre de cycles
6. Remise à zéro à l'aide de l'outil de réinitialisation
7. (Veuillez consulter les instructions séparément)

Outil de configuration SECO N XX :

Première installation :

1. Branchez le câble de programmation SECO N - ALS00011800
2. Attendez que le PC / ordinateur portable installe le pilote requis
3. Téléchargez le logiciel de l'outil de configuration - http://www.seco24xxtool.sec-test.co.uk/publish.htm
4. Installez l'outil de configuration, placez un raccourci sur le bureau
5. Ouvrez l'outil de configuration tout en étant connecté à Internet
6. Accédez à l'onglet "à propos de" et cliquez sur "informations de crédit" (voir le guide illustré ci-dessous)
7. Entrez les détails du « propriétaire » et de la « société » et cliquez sur « s'inscrire » 8. Envoyez un e-mail à support@secontrols.zendesk.com pour demander l'approbation du système L'utilisateur sera défini sur le niveau de crédit par défaut de « 50 » crédits

Mise en place des procédures d'utilisation et de fonctionnement de l'outil de mise à zéro sur les différents actionneurs SECO N :

Lorsqu'un actionneur à chaîne SECO N 25 ou Ni 40 a été installé, si la position complètement fermée n'est pas à la position par défaut d'usine, c'est-à-dire que la chaîne est complètement rétractée dans le corps de l'actionneur, la position zéro doit être réglée à l'aide d'un réglage du zéro.

Le réglage du « nouveau » zéro est de la plus haute importance pour assurer la longévité de l'actionneur et pour éviter les problèmes avec les commandes qui les actionnent.

Le réglage de la position zéro correcte garantira ce qui suit :

1. Cela activera la fermeture en douceur par défaut pour savoir par où commencer sa descente en vitesse. (6 mm par défaut sur Ni 40 et 2 mm sur N 25)
2. Si le soulagement du joint a été programmé, il sait de quelle position s'éloigner.
3. Mais plus important encore, une fois que l'actionneur atteint sa position zéro, s'il reçoit une « fermeture » supplémentaire signale qu'il ne bougera pas car l'actionneur sait qu'il est déjà complètement fermé et n'essaiera pas de bouger. Si ce n'est pas réglé correctement, sur plusieurs signaux de fermeture, il en résultera des courants de « pointe ou de décrochage » de deux fois la consommation de courant normale causant des problèmes pour les panneaux de commande

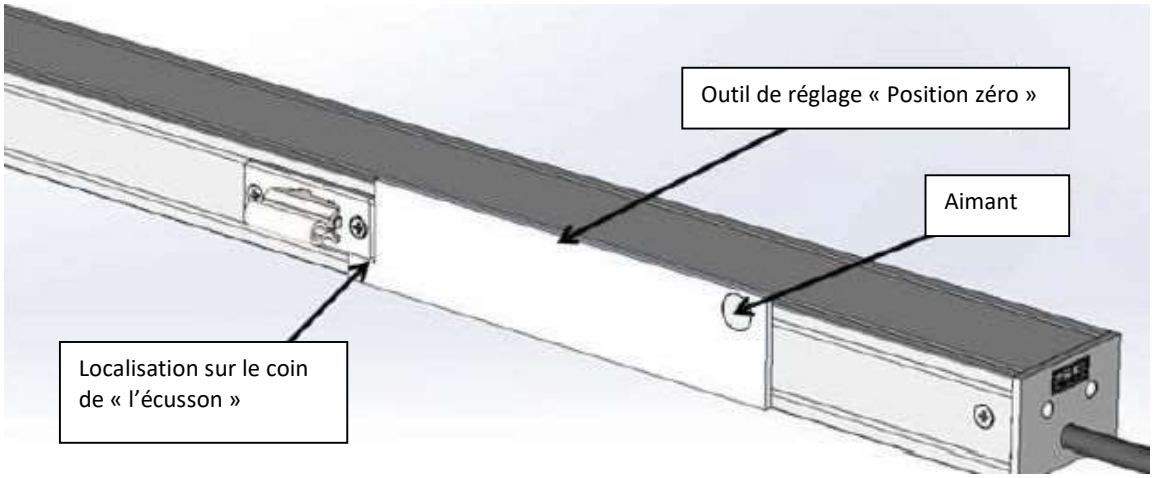

Ajuster le moteur à l'évent comme d'habitude, ouvrir le moteur puis commencer à fermer le moteur
Positionner l'outil de mise à zéro (ZST) comme illustré pendant que le moteur tourne
Tout en maintenant le ZST en place, laissez l'évent continuer sa course fermée jusqu'à ce qu'il s'arrête sur la limite de courant. Le nouveau point zéro est maintenant réglé. L'alimentation et le ZST peuvent être supprimés.

<u>SECO Ni 24 – 40</u> :

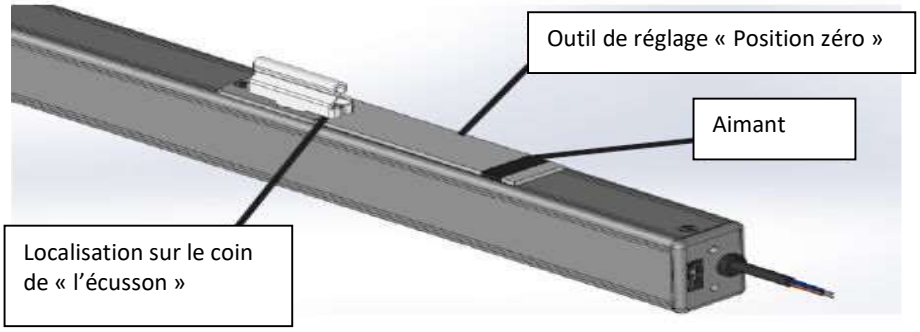

<u>Assurez-vous de ne pas piéger vos doigts !</u>